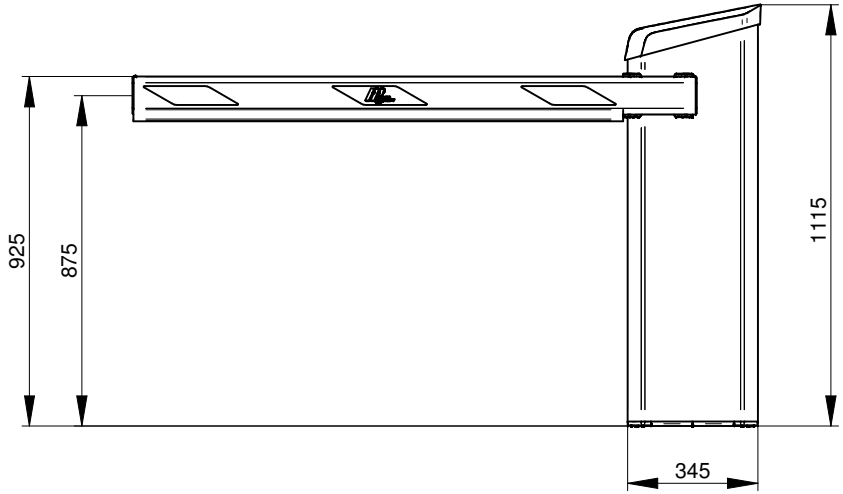

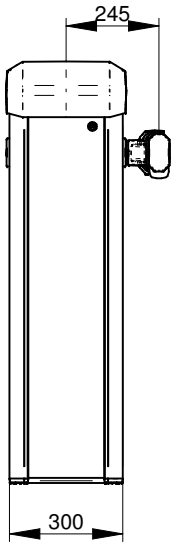

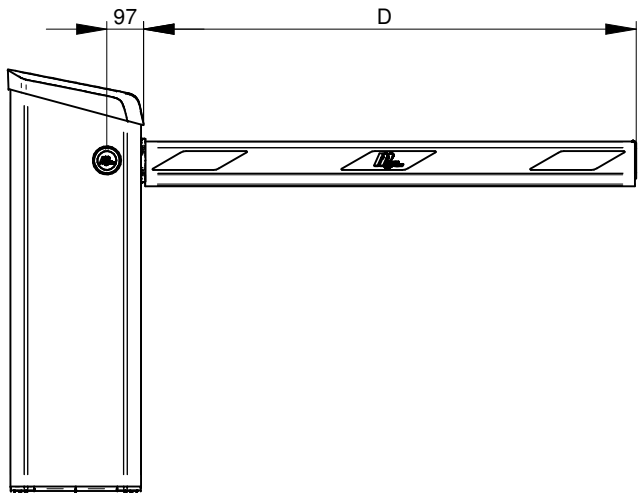

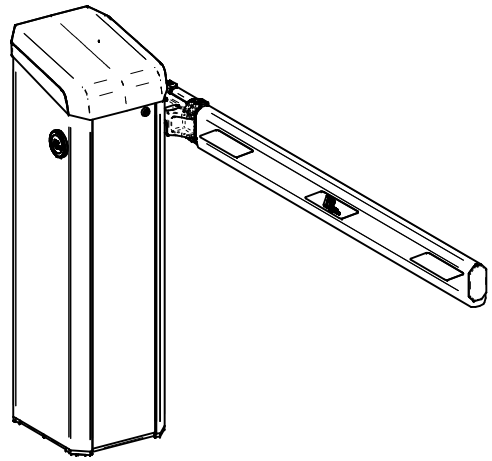

Diese Zeichnung ist nach den bestehenden Gesetzen durch das Urheberrecht geschützt. Sie bleibt unser Eigentum und darf weder vervielfältigt noch an Dritte weitergegeben werden.

This drawing is protected according to the existing laws by copyright. It remains our property and must not be duplicated or referred to a third party.

				Halbz. Semi-Fin.Pr		
				Maße Dimension		
				Norm Standard		
				Werkstoff Material		
				Teile-Nr Part-No		
				Gewicht Weight		
01	00 5E10525	01.09.11	Bü	Passung Fit	Abmaß tolerance	
00	00 5E10525	26.07.11	CD			
	And. Rev.	Dat.	Name			
	gepr.* Prov.*					
	freig.* Rel.*					

Maßbild kpl. hoch
dimension drawing cpl. high

5516,5003 MicroDrive

Festigkeit / Strength | Maßstab / Scale **1:10** | DIN A2

Toleranz / Tolerance

Allg./Univ. Tol. DIN ISO 2768mK

Form&Lage/Form&Pos. DIN 7167

Oberfläche/Surface DIN ISO 1302

Magnetic
Autocontrol GmbH
Grienmatt 20
D-79650 Schopfheim

*Dokument wurde per EDV erstellt und ist ohne Unterschrift gültig / Document was provided by EDP and is valid without signature

In case of dispute the German wording shall be valid